Габаритные и установочные размеры светильника.

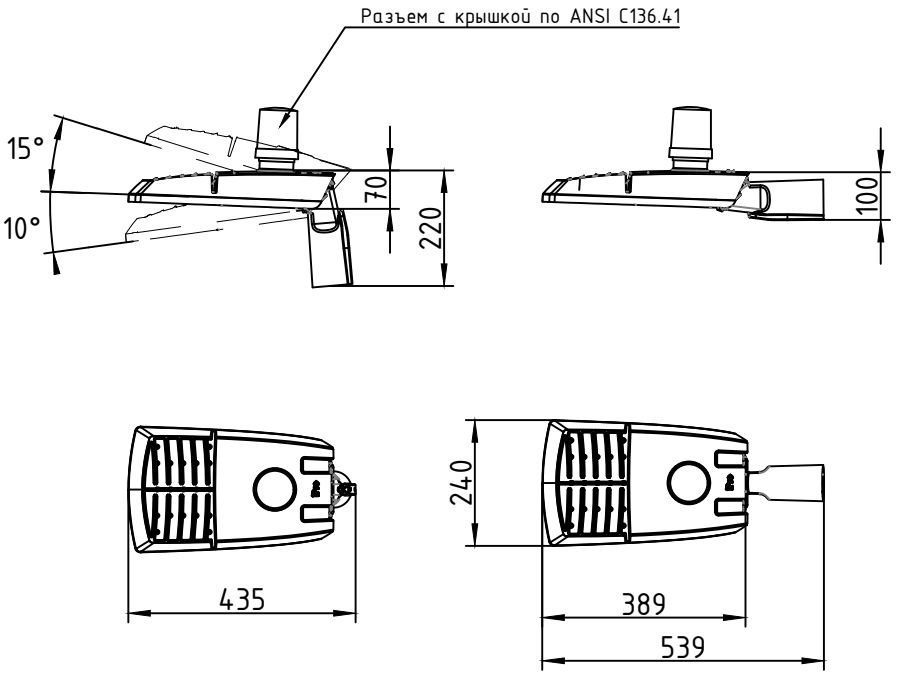

Изготовитель: Айпро.
Адрес: Россия, г. Москва, Новоданиловская наб., д. 6к1, офис 12.

IPRO-Спидвей (40-60Вт)

Светодиодный светильник управляемый диммируемый IPRO-Спидвей 1-10В, с NEMA Socket ANSI C136.41, с ограничителем пусковых токов, IP66.

ПАСПОРТ

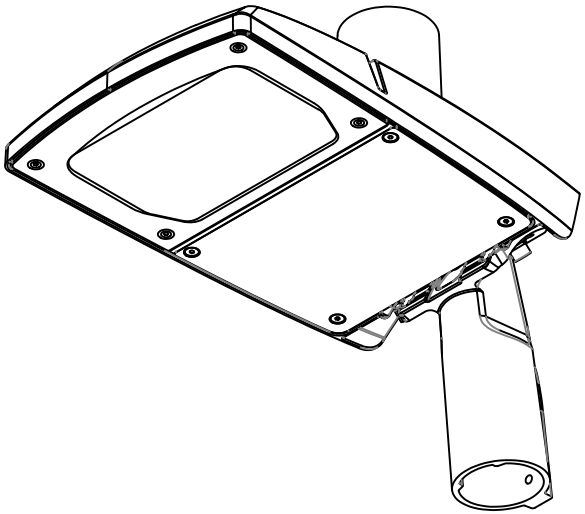

Сделано в России

Паспорт

1. Назначение и общие сведения.

1.1 Светодиодный светильник управляемый диммируемый IPRO-Спидвей 1-10В, с NEMA Socket ANSI C136.41, с ограничителем пусковых токов, IP66 предназначен для освещения улично-дорожной сети, придомовой территории, парковых зон и т.п.

1.2 Светильники светодиодные рассчитаны для работы в сети переменного тока 176-300 В частотой 50 Гц. Качество электроэнергии должно соответствовать ГОСТ 32144-2013.

1.3 Светильник имеет возможность модификации с предустановкой разъема NEMA Socket 7 pin, выполненного по ANSI C136.41 (NEMA подготовленный).

1.4 Светильник соответствует требованиям безопасности ТР ТС 004/2011 «О безопасности низковольтного оборудования», ТР ТС 020/2011 «Электромагнитная совместимость технических средств».

2. Технические характеристики.

2.1 Номинальное напряжение сети - 230 В.
2.2 Номинальная частота - 50 Гц.
2.3 Коэффициент мощности, cosϕ - не менее 0,95.
2.4 Коэффициент пульсации - <2%.
2.5 Степень защиты - IP66.
2.6 Грозозащита - L/N-PE:6 кВ, L-N 6кВ.
2.7 Температурный режим - -45°С - +60°С.
2.8 Поддержка режимов диммирования, дополнительно - 0-10V, ШИМ, DALI.
2.9 Значение пускового тока не более 0,9А (не более 5-кратного рабочего тока источника питания).
3.0 Время пускового тока не более - 0,15 с
3.1 Степень защиты светильника по ГОСТ 55841 - IK09.
3.2 Срок службы светильника - не менее 10 лет.
3.3 Светильник сохраняет работоспособность в диапазоне перенапряжения от 176 до 300 В.

Арт.	Мощность, Вт	Цветовая температура	Световой поток min, lm	Масса, кг	
3250	40	2700K	4400	4,6	
3251		3000K	4600		
3252		4000K	4680		
3253	60	2700K	6600		
3254		3000K	6900		
3255		4000K	7020		

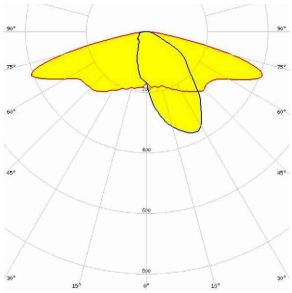

Оптика Ш

3. Комплект поставки.

1. Светильник светодиодный - 1 шт.
2. Кронштейн для установки на опору - 1 шт.
3. Паспорт изделия - 1 экз.
4. Упаковка - 1 шт.

4. Эксплуатация и техника безопасности.

4.1 Работы по монтажу, демонтажу проводить лицом, имеющим специальный допуск для проведения соответствующих работ, в соответствии с приложенными инструкциями.

4.2 Перед установкой убедиться в соответствии напряжения питающей сети ~230В.

4.3 Регулярно проверять электрические соединения и целостность электропроводки. Присоединение светильника к поврежденной электропроводке запрещено.

4.4 Запрещается разбирать и самостоятельно ремонтировать светильник.

4.5 При загрязнении защитной линзы очистить поверхность без использования растворителей, агрессивных моющих и абразивных средств.

4.6 Запрещается использовать кабель электропитания (в прожекторах с выводным кабелем/кабелями) для подъема и переноски.

5. Руководство по монтажу.

5.1 Вывести питающие кабели из опоры.
5.2 Завести питающие кабели в светильник.
5.3 Подключить питающие кабели согласно полярности.
5.4 Установить светильник на кронштейн опоры.
5.5 Выставить необходимый угол светильника относительно его кронштейна и затянуть винты.

ВНИМАНИЕ ! Работу по монтажу проводить при отключенном электропитании.

6. Гарантийные обязательства.

6.1 Гарантийный срок эксплуатации составляет 5 лет со дня продажи изделия (при условии соблюдения вышеописанных правил эксплуатации).

6.2 При обнаружении неисправностей светильника в течение гарантийного срока изготовитель осуществляет бесплатный гарантийный ремонт.

6.3 Неправильное использование светильника или использование не по назначению, а также внешние повреждения и следы вмешательства в конструкцию изделия лишают права на гарантию.

7. Свидетельство о приемке.

Светодиодный светильник управляемый диммируемый IPRO-Спидвей 1-10В, с NEMA Socket ANSI C136.41, с ограничителем пусковых токов, IP66 соответствует требованиям Технического Регламента Таможенного Союза "О безопасности низковольтного оборудования" (ТР ТС 004/2011); Технический Регла- мент Таможенного Союза "Электромагнитная совместимость технических средств" (ТР ТС 020/2011).

Дата выпуска_____

Контролер_____

Упаковщик_____

Изготовитель: Айпро.
Адрес: Россия, г. Москва, Новоданиловская наб., д. 6к1, офис 12.